Muff Fuzz

Electro Harmonix

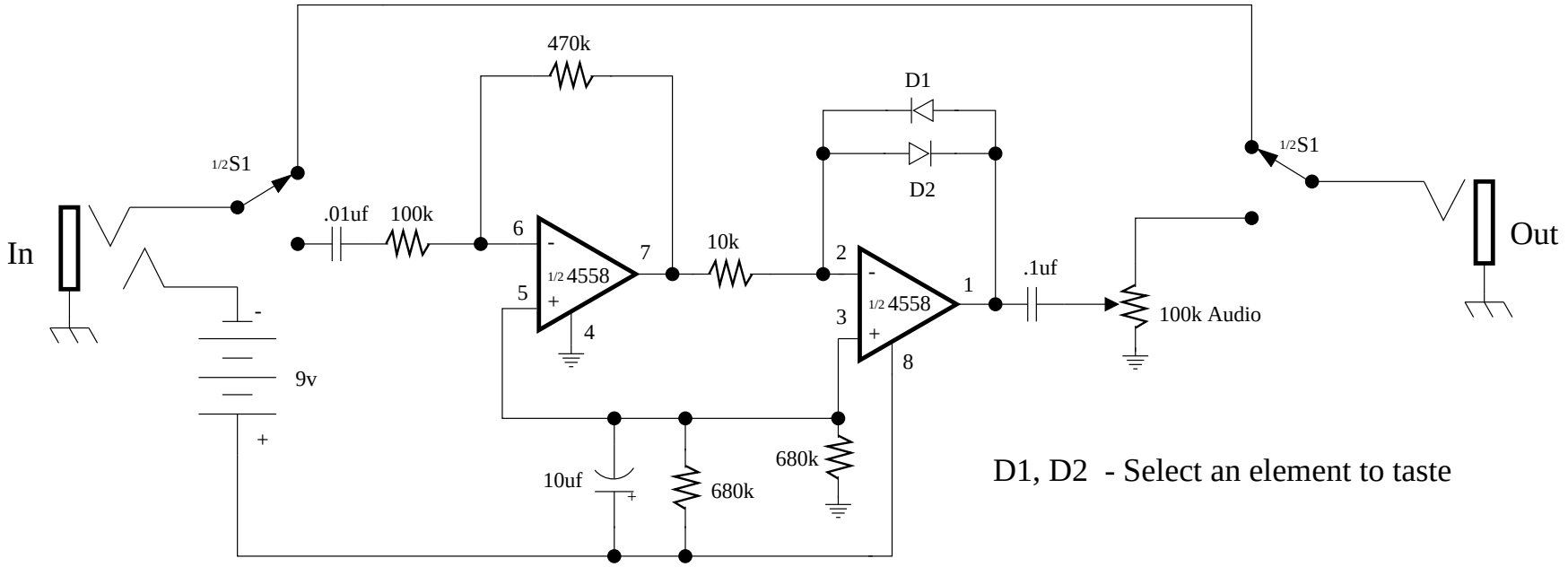

D1, D2 - Select an element to taste