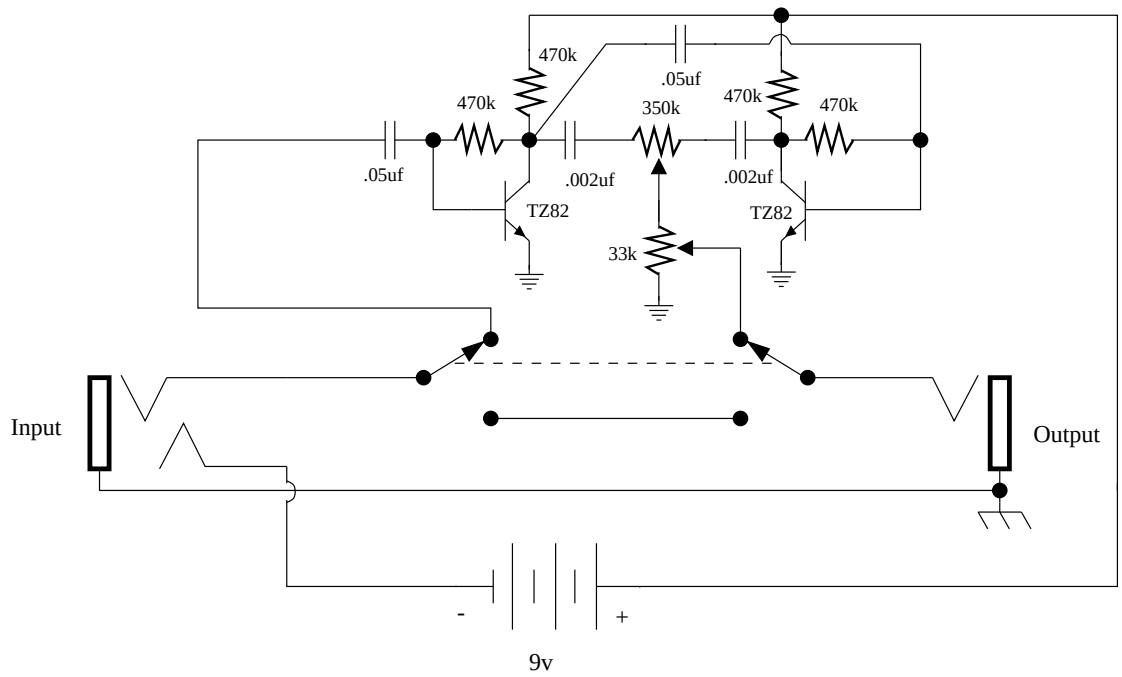Mosrite Fuzz-Rite